INDUSTRYSTORE

MEC

Tu Fuerza Productiva

MOTORES
ELÉCTRICOS

CATÁLOGO 2020

MOTORES
ELÉCTRICOS

CATÁLOGO 2020

MOTORES ELÉCTRICOS

- MOTOR ELÉCTRICO TRIFÁSICO Y2 - IE2 ..... PAG 04
- MOTOR ELÉCTRICO TRIFÁSICO Y2 - IE3 ..... PAG 08
- MOTOR ELÉCTRICO TRIFÁSICO MS ..... PAG 12
- MOTOR ELÉCTRICO TRIFÁSICO MSEJ ..... PAG 16
- MOTOR ELÉCTRICO MONOFÁSICO AP ..... PAG 20
- MOTOR ELÉCTRICO MONOFÁSICO BP ..... PAG 22

MOTORES ELÉCTRICOS TRIFÁSICOS

mec
Tu Fuerza Productiva

Y2 - Carcasa de Hierro IE2

Descripción

Estos motores trifasicos de eficiencia 2 están hechos según el estándar IEC. Estos son motores superiores que tienen excelentes factores de potencia, eficiencia y par de arranque. Ampliamente utilizados en los servicios agrícolas, de bombeo, fabricación y construcción.

Características

- Grado de protección: IP55
- Tensiones Nominales:
  220/380V hasta 3 Kw
  380/660V a partir de 4Kw
- Formas constructivas B3-B35
- Potencias: desde 1 HP hasta 430 HP
- Rotor Jaula de Ardilla/Aluminio Inyectado
- Reten en las tapas
- Clase de aislamiento F
- Cuerpo desde 80 a 355
- Carcaza de hierro
- Temperatura ambiente entre 15° C y 40° C
- Placa de conexiones 6 terminales
- Termistores PTC
- Polos 2-4-6
- Velocidades 3000-1500-1000 RPM
- Certificación eléctrica según Normas IEC
- Chavetas y protección provistas
- Color: RAL 3020

MOTORES ELÉCTRICOS TRIFÁSICOS

Y2 Carcasa de Hierro

IE2

DATOS TÉCNICOS

Modelo	Potencia KW	Potencia HP	Voltaje (V)	Corriente (A)	Velocidad (r.p.m.)	EFI (%)	Factor de Potencia	T. Arr/ T. Nom.	T. Max/ T. Nom.	I. Max/ I. Nom.	Peso Neto (kg)
3000 RPM (2 polos)											
Y2-801-2	0.75	1	220/380	1.77	2825	77.4	0.83	2.5	3	5.30	18
Y2-802-2	1.1	1.5	220/380	2.50	2840	79.6	0.84	3.2	3.8	7.00	19
Y2-90S-2	1.5	2	220/380	3.32	2840	81.3	0.84	2.7	3.5	7.10	24
Y2-90L-2	2.2	3	220/380	4.72	2880	83.2	0.85	2.4	3	6.90	27
Y2-100L-2	3	4	220/380	6.17	2890	84.6	0.87	3.2	4	8.00	41
Y2-112M-2	4	5.5	380/660	8.04	2900	85.8	0.88	2.5	3	7.50	48
Y2-132S1-2	5.5	7.5	380/660	11.2	2900	87.0	0.86	2.7	3.5	7.50	73
Y2-132S2-2	7.5	10	380/660	14.6	2930	88.1	0.88	2.4	3.3	7.50	81
Y2-1601-2	11	15	380/660	21.0	2930	89.4	0.89	2.2	2.9	7.60	125
Y2-160M2-2	15	20	380/660	28.4	2930	90.3	0.89	2.3	3	7.60	137
Y2-160L-2	18.5	25	380/660	34.7	2940	90.9	0.89	2.3	3.1	7.40	152
Y2-180M-2	22	30	380/660	41.6	2950	91.3	0.88	2.8	3.2	7.80	187
Y2-200L1-2	30	40	380/660	56.2	2950	92.0	0.88	2.6	3	7.80	241
Y2-200L2-2	37	50	380/660	68.2	2970	92.5	0.89	2.6	3	7.70	261
Y2-225M-2	45	60	380/660	82.5	2970	92.9	0.89	2.4	2.6	7.50	348
Y2-250M-2	55	75	380/660	99.5	2970	93.2	0.90	2.3	2.8	7.10	400
Y2-280S-2	75	100	380/660	135	2970	93.8	0.90	2.5	2.8	7.40	540
Y2-280M-2	90	125	380/660	160	2980	94.1	0.91	2.8	2.8	7.60	588
Y2-315S-2	110	150	380/660	194	2980	94.3	0.91	2.4	2.8	6.90	948
Y2-315M-2	132	180	380/660	233	2980	94.6	0.91	2.6	2.9	7.10	1009
Y2-315L1-2	160	200	380/660	278	2980	94.8	0.92	2.5	2.9	7.10	1111
Y2-315L2-2	200	270	380/660	348	2980	95.0	0.92	2.5	2.8	6.90	1142
Y2-355M-2	250	340	380/660	434	2980	95.0	0.92	2.5	2.8	7.00	1938
Y2-355L-2	315	430	380/660	547	2980	95.0	0.92	2.5	2.9	7.00	2346
1500 RPM (4 polos)											
Y2-802-4	0.75	1	220/380	1.88	1400	79.6	0.76	2.4	2.9	5	20
Y2-90S-4	1.1	1.5	220/380	2.66	1400	81.4	0.77	3	3.5	6	25
Y2-90L-4	1.5	2	220/380	3.57	1400	82.8	0.77	3.2	3.8	6.8	30
Y2-100-L1-4	2.2	3	220/380	4.88	1400	84.3	0.81	3	3.5	7	42
Y2-100-L2-4	3	4	220/380	6.50	1400	85.5	0.82	2.6	3.3	7.5	47
Y2-112-M-4	4	5.5	380/660	8.55	1400	86.6	0.82	3.5	4	7	53
Y2-132-S-4	5.5	7.5	380/660	11.5	1400	87.7	0.83	2.2	2.8	6.4	78
Y2-132-M-4	7.5	10	380/660	15.3	1400	87.7	0.84	2.4	3	7	88
Y2-160-M-4	11	15	380/660	22.1	1420	89.8	0.84	2.5	2.9	6.9	138
Y2-160-L-4	15	20	380/660	29.6	1420	90.6	0.85	2.5	3	7.5	148
Y2-180-M-4	18.5	25	380/660	35.8	1440	91.2	0.86	2.6	3.1	7.8	185
Y2-180-L-4	-	-	-	-	-	-	-	-	-	-	-
Y2-200-L-4	30	40	380/660	57.3	1440	92.3	0.86	2.4	2.9	7.1	270
Y2-225-S-4	37	50	380/660	69.7	1460	92.7	0.87	2.5	2.7	7.5	310
Y2-225-M-4	45	60	380/660	84.3	1460	93.1	0.87	2.5	2.8	7.6	340
Y2-250-M-4	55	75	380/660	103	1470	93.5	0.87	2.6	2.7	7.3	413
Y2-280-S-4	75	100	380/660	139	1470	94	0.87	2.7	2.7	7.6	530
Y2-280-M-4	90	125	380/660	167	1470	94.2	0.87	2.7	2.7	7.5	630
Y2-315-S-4	110	150	380/660	201	1480	94.5	0.88	2.7	2.9	7.1	950
Y2-315-M-4	132	180	380/660	240	1480	94.7	0.88	2.7	2.9	7.3	1037
Y2-315-L1-4	160	200	380/660	288	1480	94.9	0.89	3	3	7.4	1107
Y2-315-L2-4	200	270	380/660	359	1480	95.1	0.89	3	3	7.6	1225
Y2-355-M-4	250	340	380/660	443	1490	95.1	0.90	2.8	2.9	7.5	1734
Y2-355-L-4	315	430	380/660	559	1490	95.1	0.90	2.6	2.8	7.4	1940

MOTORES ELÉCTRICOS TRIFÁSICOS

Y2 Carcasa de Hierro

IE2

DATOS TÉCNICOS

Modelo	Potencia KW	Potencia HP	Voltaje (V)	Corriente (A)	Velocidad (r.p.m.)	EFI (%)	Factor de Potencia	T. Arr/ T. Nom.	T. Max/ T. Nom.	I. Max/ I. Nom.	Peso Neto (kg)
1000 RPM (6 polos)											
Y2-90S-6	0.75	1	220/380	2.08	900	75.9	0.72	2.2	2.4	4.5	25
Y2-90L-6	1.1	1.5	220/380	2.97	900	78.1	0.72	2.4	2.6	4.5	27
Y2-100L-6	1.5	2	220/380	3.80	900	79.8	0.75	1.8	2.2	4.2	40
Y2-112M-6	2.2	3	220/380	5.37	900	81.8	0.76	2.3	2.8	4.5	50
Y2-132S-6	3	4	220/380	7.19	910	83.3	0.76	1.8	2.4	4.5	76
Y2-132M1-6	4	5.5	380/660	9.43	910	84.6	0.76	2.3	2.7	5	83
Y2-132M2-6	5.5	7.5	380/660	12.6	940	96.0	0.77	1.9	2.8	5.5	95
Y2-160M-6	7.5	10	380/660	16.7	940	87.2	0.78	2	3	6.5	151
Y2-160L-6	11	15	380/660	24.1	960	88.7	0.78	2.4	3.3	7.5	167
Y2-180L-6	15	20	380/660	31.4	960	89.7	0.81	2	2.7	6.4	198
Y2-200L1-6	18.5	25	380/660	38.3	960	90.4	0.81	2.3	3	7	236
Y2-200L2-6	22	30	380/660	44.3	970	90.9	0.83	2.3	2.8	7	251
Y2-225M-6	30	40	380/660	59.2	970	91.7	0.84	2.2	2.7	6.5	317
Y2-250M-6	37	50	380/660	70.8	970	92.2	0.86	2.5	2.7	6.9	397
Y2-280S-6	45	60	380/660	85.8	970	92.7	0.86	2.2	2.4	7	513
Y2-280M-6	55	75	380/660	104	970	93.1	0.86	2.4	2.5	7.1	562
Y2-315S-6	75	100	380/660	141	980	93.7	0.86	2.8	3	7.3	933
Y2-315M-6	90	125	380/660	169	980	94.0	0.86	2.7	2.9	7.1	1013
Y2-2315L1-6	110	150	380/660	206	980	94.3	0.86	2.9	2.9	7.4	1086
Y2-315L2-6	132	180	380/660	243	980	94.6	0.87	3	3.1	7.6	1208
Y2-355M1-6	160	200	380/660	291	990	94.8	0.88	3.1	3.1	7.6	1581
Y2-355M2-6	200	270	380/660	363	990	95.0	0.88	3	3	7.8	1632
Y2-355L2-6	250	340	380/660	454	990	95.0	0.88	3.1	3	7.7	1734

TABLA DE RODAMIENTO			
Carcasa	Polos	Rodamiento Delantero	Rodamiento Trasero
80	2-4-6	6204	6204
90	2-4-6	6205	6205
100	2-4-6	6206	6206
112	2-4-6	6306	6306
132	2-4-6	6308	6308
160	2	6209	6209
	4-6	6309	6309
180	2	6211	6211
	4-6	6311	6311
200	2	6212	6212
	4-6	6312	6312
225	2	6312	6312
	4-6	6313	6313
250	2	6313	6313
	4-6	6314	6314
280	2	6314	6314
	4-6	6317	6317
315	2	rodamientos rígidos de bolas	6317
	4-6	rodamientos rígidos de bolas	6319
355	2	6319	6319
	4-6	NU322	6322

MOTORES ELÉCTRICOS TRIFÁSICOS

Y2 Carcasa de Hierro

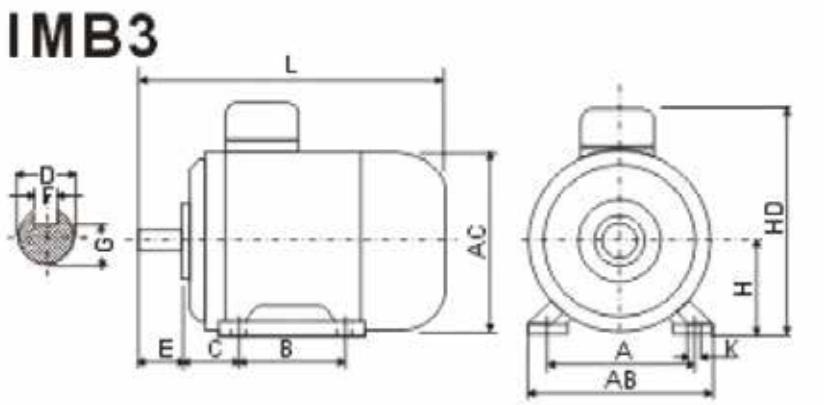

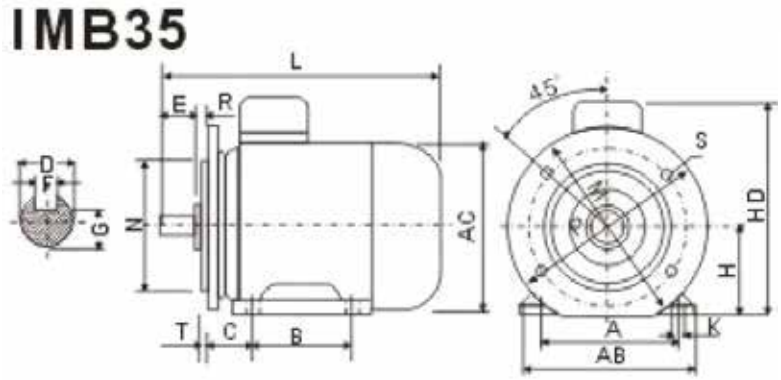

MONTAJE Y DIMENSIONES

Carcasa	A	B	C	D 2P	D 4.6P	E 2P	E 4,6P	F 2P	F 4,6P	G 2P	G 4,6P	H	K	M	N	P	R	S	T	AB	AC	AC	HD	L 2P	L 4,6P
63	100	80	40	11		23		4		8.5		63	7	115	95	140	0	10	3	135	130	70	180	230	
71	112	90	45	14		30		5		11		71	7	130	110	160	0	10	3	150	145	80	195	255	
80	125	100	50	19		40		6		15.5		80	10	165	130	200	0	12	3.5	165	175	145	220	295	
90S	140	100	56	24		50		8		20		90	10	165	130	200	0	12	3.5	180	195	155	250	320	
90L	140	125	56	24		50		8		20		90	10	165	130	200	0	12	3.5	180	195	155	250	345	
100L	160	140	63	28		60		8		24		100	12	215	180	250	0	15	4	205	215	180	270	385	
112M	190	140	70	28		60		8		24		112	12	215	180	250	0	15	4	230	240	190	300	400	
132S	216	140	89	38		80		10		33		132	12	265	230	300	0	15	4	270	275	210	345	470	
132M	216	178	89	38		80		10		33		132	12	265	230	300	0	15	4	270	275	210	345	510	
160M	254	210	108	42		110		12		37		160	15	300	250	350	0	19	5	320	330	255	420	615	
160L	254	254	108	42		110		12		37		160	15	300	250	350	0	19	5	320	330	255	420	670	
180M	279	241	121	48		110		14		42.5		180	15	300	250	350	0	19	5	355	380	280	455	700	
180L	279	279	121	48		110		14		42.5		180	15	300	250	350	0	19	5	355	380	280	455	740	
200L	318	305	133	55		110		16		49		200	19	350	300	400	0	19	5	395	420	305	505	770	
255S	356	286	149	-	60	-	140	-	18	-	53	225	19	400	350	450	0	19	5	435	470	335	560	-	820
225M	356	311	149	55	60	110	140	16	18	49	53	225	19	400	350	450	0	19	5	435	470	335	560	815	8 45
250M	406	349	168	60	65	140		18		53	58	250	24	500	450	550	0	19	5	490	510	370	615	910	
280S	457	368	190	65	75	140		18	20	58	67.5	280	24	500	450	550	0	19	5	550	580	410	680	985	
280M	457	419	190	65	75	140		18	20	58	67.5	280	24	500	450	550	0	19	5	550	580	410	680	1035	
315S	508	406	216	65	80	140	170	18	22	58	71	315	28	600	550	660	0	24	6	635	645	630	845	1185	1215
315M	508	457	216	65	80	140	170	18	22	58	71	315	28	600	550	660	0	24	6	635	645	630	845	1295	1325
315L	508	508	216	65	80	140	170	18	22	58	71	315	28	600	550	660	0	24	6	635	645	630	845	1295	1325
355M	610	560	254	75	95	140	170	20	25	67.5	86	355	28	740	680	800	0	24	6	730	710	655	1010	1500	1530
355L	610	630	254	75	95	140	170	20	25	67.5	86	355	28	740	680	800	0	24	6	730	710	655	1010	1500	1530

MOTORES ELÉCTRICOS TRIFÁSICOS

MEC
Tu Fuerza Productiva

Y2 - Carcasa de Hierro IE3

Descripción

Estos motores trifasicos de eficiencia 3 están hechos según el estándar IEC. Son motores superiores que tienen excelentes factores de potencia, eficiencia y par de arranque. Ampliamente utilizados en los servicios agrícolas, de bombeo, fabricación y construcción.

Características

- Grado de protección: IP55
- Tensiones Nominales:
  220/380V hasta 3 Kw
  380/660V a partir de 4Kw
- Formas constructivas B3-B35
- Potencias: desde 1 HP hasta 430 HP
- Rotor Jaula de Ardilla/Aluminio Inyectado
- Reten en las tapas
- Clase de aislamiento F
- Cuerpo desde 80 a 355
- Carcaza de hierro
- Temperatura ambiente entre 15° C y 40° C
- Placa de conexiones 6 terminales
- Termistores PTC
- Polos 2-4-6
- Velocidades 3000-1500-1000 RPM
- Certificación eléctrica según Normas IEC
- Chavetas y protección provistas
- Color: RAL 3020

MOTORES ELÉCTRICOS TRIFÁSICOS

Y2 Carcasa de Hierro

IE3

DATOS TÉCNICOS

Modelo	Potencia KW	Potencia HP	Voltaje (V)	Corriente (A)	Velocidad (r.p.m.)	EFI (%)	Factor de Potencia	T. Arr/ T. Nom.	T. Max/ T. Nom.	I. Max/ I. Nom.	Peso Neto (kg)
3000 RPM (2 polos)											
Y2-801-2	0.75	1	220/380	1.7	2825	80.7	0.83	1.8	3.5	5.5	20
Y2-802-2	1.1	1.5	220/380	2.43	2840	82.7	0.83	2.6	3.5	7.5	21
Y2-90S-2	1.5	2	220/380	3.25	2840	84.2	0.83	2.6	3.5	7.1	26
Y2-90L-2	2.2	3	220/380	4.57	2880	85.9	0.85	2	3	7	29
Y2-100L-2	3	4	220/380	5.94	2890	87.1	0.88	2	3.2	8.6	43
Y2-112M-2	4	5.5	380/660	7.83	2900	88.1	0.88	1.8	2.9	8	51
Y2-132S1-2	5.5	7.5	380/660	10.6	2900	89.2	0.88	2.1	2.5	7.5	76
Y2-132S2-2	7.5	10	380/660	14.4	2930	90.1	0.88	2	3.5	7.3	84
Y2-160M1-2	11	15	380/660	20.4	2930	91.2	0.90	2.3	2.6	7.3	128
Y2-160M2-2	15	20	380/660	27.2	2930	91.9	0.91	1.9	2.3	7	140
Y2-160L-2	18.5	25	380/660	34.1	2940	92.4	0.89	1.6	2.5	7	155
Y2-180M-2	22	30	380/660	40.1	2950	92.7	0.90	1.6	2.5	7	192
Y2-200L1-2	30	40	380/660	54.8	2950	93.3	0.89	1.5	2.5	7	246
Y2-200L2-2	37	50	380/660	65.9	2970	93.7	0.91	1.5	2.5	7.3	267
Y2-225M-2	45	60	380/660	82.5	2970	94.0	0.88	1.6	2.5	6.8	353
Y2-250M-2	55	75	380/660	99.6	2970	94.3	0.89	1.6	2.6	7.2	408
Y2-280S-2	75	100	380/660	134	2970	94.7	0.91	1.2	2	7.2	548
Y2-280M-2	90	125	380/660	162	2980	95.0	0.89	1.2	2	7.4	596
Y2-315S-2	110	150	380/660	195	2980	95.2	0.90	1.2	2	7.3	956
Y2-315M-2	132	180	380/660	233	2980	95.4	0.90	1.3	2.1	7.3	1017
Y2-315L1-2	160	200	380/660	283	2980	95.6	0.90	1.2	2	6.8	1119
Y2-315L2-2	200	270	380/660	349	2980	95.8	0.91	1.1	2	7.8	1150
Y2-355M-2	250	340	380/660	431	2980	95.8	0.92	1.1	2	7.9	1948
Y2-355L-2	315	430	380/660	543	2980	95.8	0.92	1.1	2	7.9	2356
1500 RPM (4 polos)											
Y2-802-4	0.75	1	220/380	1.86	1400	82.5	0.74	2.9	3.6	6	22
Y2-90S-4	1.1	1.5	220/380	2.68	1400	84.1	0.74	2.7	3.8	6.5	27
Y2-90L-4	1.5	2	220/380	3.61	1400	85.3	0.74	3	3.6	6.8	32
Y2-100-L1-4	2.2	3	220/380	4.93	1400	86.7	0.78	2.5	3.5	7.2	44
Y2-100-L2-4	3	4	220/380	6.66	1400	87.7	0.78	2.6	3.5	7.2	49
Y2-112-M-4	4	5.5	380/660	8.56	1400	88.6	0.80	2.3	3.2	7	56
Y2-132-S-4	5.5	7.5	380/660	11.6	1400	89.6	0.80	2.7	3.5	7.1	81
Y2-132-M-4	7.5	10	380/660	15.3	1400	90.4	0.82	2.7	3.8	7.2	91
Y2-160-M-4	11	15	380/660	22.3	1420	91.4	0.82	1.9	2.3	6.8	141
Y2-160-L-4	15	20	380/660	30.1	1420	92.1	0.82	1.8	2.4	6.8	151
Y2-180-M-4	18.5	25	380/660	36.1	1440	92.6	0.84	1.8	2.5	6.9	190
Y2-180-L-4	22	30	380/660	42.3	1440	93.0	0.85	1.8	2.5	7	205
Y2-200-L-4	30	40	380/660	56.5	1440	93.6	0.86	1.8	2.3	6.8	275
Y2-225-S-4	37	50	380/660	69.5	1460	93.9	0.86	1.7	2.3	7.1	315
Y2-225-M-4	45	60	380/660	83.2	1460	94.2	0.87	1.8	2.4	7.1	345
Y2-250-M-4	55	75	380/660	101	1470	94.6	0.87	1.8	2.4	7	421
Y2-280-S-4	75	100	380/660	139	1470	95.0	0.87	1.8	2.2	6.9	538
Y2-280-M-4	90	125	380/660	165	1470	95.2	0.87	1.6	2.1	7.2	638
Y2-315-S-4	110	150	380/660	199	1480	95.4	0.88	1.6	2.1	7.2	958
Y2-315-M-4	132	180	380/660	238	1480	95.6	0.88	1.5	2	7.2	1045
Y2-315-L1-4	160	200	380/660	288	1480	95.8	0.88	1.5	2	6.8	1115
Y2-315-L2-4	200	270	380/660	360	1480	96.0	0.88	1.6	2.1	7.2	1233
Y2-355-M-4	250	340	380/660	449	1490	96.0	0.88	1.4	2.1	7.3	1744
Y2-355-L-4	315	430	380/660	567	1490	96.0	0.88	1.4	2	7.4	1950

MOTORES ELÉCTRICOS TRIFÁSICOS

Y2 Carcasa de Hierro

IE3

DATOS TÉCNICOS

Modelo	Potencia KW	Potencia HP	Voltaje (V)	Corriente (A)	Velocidad (r.p.m.)	EFI (%)	Factor de Potencia	T. Arr/ T. Nom.	T. Max/ T. Nom.	I. Max/ I. Nom.	Peso Neto (kg)
1000 RPM (6 polos)											
Y2-90S-6	0.75	1	220/380	2.36	900	78.9	0.61	2.5	3.3	4.5	27
Y2-90L-6	1.1	1.5	220/380	2.99	900	81	0.69	1.7	3.3	4.4	29
Y2-100L-6	1.5	2	220/380	4	900	82.5	0.69	2.3	3	5	42
Y2-112M-6	2.2	3	220/380	5.58	900	84.3	0.71	2.6	3	5.5	53
Y2-132S-6	3	4	220/380	7.48	910	85.6	0.71	2	3.1	5.5	79
Y2-132M1-6	4	5.5	380/660	9.85	910	86.8	0.71	2.1	2.6	5.7	83
Y2-132M2-6	5.5	7.5	380/660	12.6	940	88	0.75	1.7	2.6	6	98
Y2-160M-6	7.5	10	380/660	16.6	940	89.1	0.77	1.7	2.5	5.9	154
Y2-160L-6	11	15	380/660	23.4	960	90.3	0.79	1.5	2.4	6	170
Y2-180L-6	15	20	380/660	30.8	960	91.2	0.81	1.5	2.4	6	203
Y2-200L1-6	18.5	25	380/660	37.8	960	91.7	0.81	1.6	2.4	6.5	241
Y2-200L2-6	22	30	380/660	43.6	970	92.2	0.83	1.7	2.3	6	256
Y2-225M-6	30	40	380/660	58.3	970	92.9	0.84	1.9	2.2	6.5	322
Y2-250M-6	37	50	380/660	71.7	970	93.3	0.84	1.9	2.2	6.8	405
Y2-280S-6	45	60	380/660	85.8	970	93.7	0.85	1.8	2.2	6.5	521
Y2-280M-6	55	75	380/660	104	970	94.1	0.85	1.8	2.2	6	570
Y2-315S-6	75	100	380/660	142	980	94.6	0.85	1.6	2	6.5	941
Y2-315M-6	90	125	380/660	169	980	94.9	0.85	1.6	2	6.8	1021
Y2-2315L1-6	110	150	380/660	204	980	95.1	0.86	1.5	2	6.8	1094
Y2-315L2-6	132	180	380/660	244	980	95.4	0.86	1.4	2.1	6.8	1216
Y2-355M1-6	160	200	380/660	296	990	95.6	0.86	1.4	2	7.1	1591
Y2-355M2-6	200	270	380/660	360	990	95.8	0.88	1.3	2	7.2	1642
Y2-355L2-6	250	340	380/660	451	990	95.8	0.88	1.3	2	7.2	1744

TABLA DE RODAMIENTO			
Carcasa	Polos	Rodamiento Delantero	Rodamiento Trasero
80	2-4-6	6204	6204
90	2-4-6	6205	6205
100	2-4-6	6206	6206
112	2-4-6	6306	6306
132	2-4-6	6308	6308
160	2	6209	6209
	4-6	6309	6309
180	2	6211	6211
	4-6	6311	6311
200	2	6212	6212
	4-6	6312	6312
225	2	6312	6312
	4-6	6313	6313
250	2	6313	6313
	4-6	6314	6314
280	2	6314	6314
	4-6	6317	6317
315	2	rodamientos rígidos de bolas	6317
	4-6	rodamientos rígidos de bolas	6319
355	2	6319	6319
	4-6	NU322	6322

MOTORES ELÉCTRICOS TRIFÁSICOS

Y2 Carcasa de Hierro

IE3

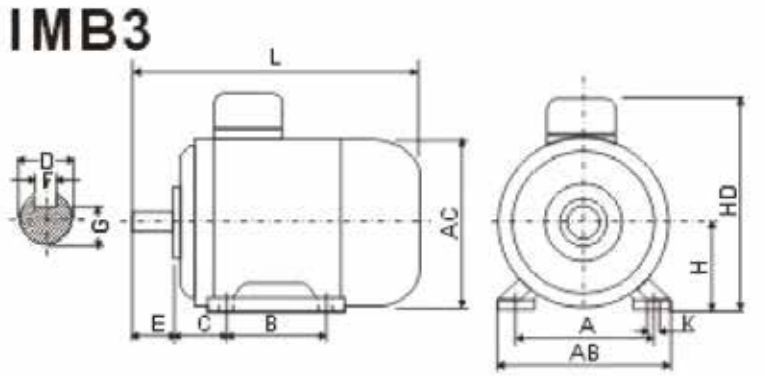

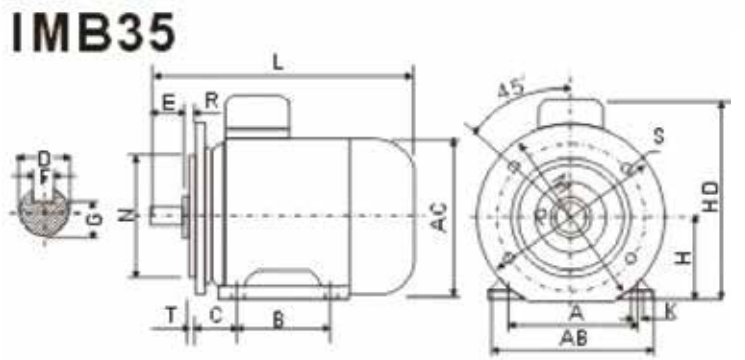

MONTAJE Y DIMENSIONES

Carcasa	A	B	C	D 2P	D 4.6P	E 2P	E 4,6P	F 2P	F 4,6P	G 2P	G 4,6P	H	K	M	N	P	R	S	T	AB	AC	AC	HD	L 2P	L 4,6P
63	100	80	40	11		23		4		8.5		63	7	115	95	140	0	10	3	135	130	70	180	230	
71	112	90	45	14		30		5		11		71	7	130	110	160	0	10	3	150	145	80	195	255	
80	125	100	50	19		40		6		15.5		80	10	165	130	200	0	12	3.5	165	175	145	220	295	
90S	140	100	56	24		50		8		20		90	10	165	130	200	0	12	3.5	180	195	155	250	320	
90L	140	125	56	24		50		8		20		90	10	165	130	200	0	12	3.5	180	195	155	250	345	
100L	160	140	63	28		60		8		24		100	12	215	180	250	0	15	4	205	215	180	270	385	
112M	190	140	70	28		60		8		24		112	12	215	180	250	0	15	4	230	240	190	300	400	
132S	216	140	89	38		80		10		33		132	12	265	230	300	0	15	4	270	275	210	345	470	
132M	216	178	89	38		80		10		33		132	12	265	230	300	0	15	4	270	275	210	345	510	
160M	254	210	108	42		110		12		37		160	15	300	250	350	0	19	5	320	330	255	420	615	
160L	254	254	108	42		110		12		37		160	15	300	250	350	0	19	5	320	330	255	420	670	
180M	279	241	121	48		110		14		42.5		180	15	300	250	350	0	19	5	355	380	280	455	700	
180L	279	279	121	48		110		14		42.5		180	15	300	250	350	0	19	5	355	380	280	455	740	
200L	318	305	133	55		110		16		49		200	19	350	300	400	0	19	5	395	420	305	505	770	
255S	356	286	149	-	60	-	140	-	18	-	53	225	19	400	350	450	0	19	5	435	470	335	560	-	820
225M	356	311	149	55	60	110	140	16	18	49	53	225	19	400	350	450	0	19	5	435	470	335	560	815	845
250M	406	349	168	60	65	140		18		53	58	250	24	500	450	550	0	19	5	490	510	370	615	910	
280S	457	368	190	65	75	140		18	20	58	67.5	280	24	500	450	550	0	19	5	550	580	410	680	985	
280M	457	419	190	65	75	140		18	20	58	67.5	280	24	500	450	550	0	19	5	550	580	410	680	1035	
315S	508	406	216	65	80	140	170	18	22	58	71	315	28	600	550	660	0	24	6	635	645	630	845	1185	1215
315M	508	457	216	65	80	140	170	18	22	58	71	315	28	600	550	660	0	24	6	635	645	630	845	1295	1325
315L	508	508	216	65	80	140	170	18	22	58	71	315	28	600	550	660	0	24	6	635	645	630	845	1295	1325
355M	610	560	254	75	95	140	170	20	25	67.5	86	355	28	740	680	800	0	24	6	730	710	655	1010	1500	1530
355L	610	630	254	75	95	140	170	20	25	67.5	86	355	28	740	680	800	0	24	6	730	710	655	1010	1500	1530

MOTORES ELÉCTRICOS TRIFÁSICOS

mec
Tu Fuerza Productiva

MS - Carcasa de Aluminio IE1

Descripción

Este motor está diseñado con patas removibles para atender las necesidades del mercado, en referencia a las distintas posiciones de montaje. Este sistema permite que la caja de conexión pueda ser rotada en intervalos de 90°, permitiendo mejor conexión. Se caracterizan por ser livianos, lo que permite mejor movilidad a la hora de la instalación, por lo que es recomendable para ventilación, reductores de velocidad y demás maquinarias.

Características

- Construcción Bajo Normas IEC ESTANDAR
- Grado de Protección: IP55
- Tensiones Nominales: 220/380V hasta 3KW
  380/660V 4KW en adelante
- Formas constructivas: B3 B34 B14 B35 B5
- Potencias 0,12 hasta 30 Hp
- Rotor Jaula de Ardilla /Aluminio Inyectado
- Reten en las tapas
- Chapa de identificación en acero inoxidable
- Aislación clase "F"
- Carcasa de Aluminio
- Resistencia a la corrosión
- Velocidades: 2 - 4 - 6 - 8 -10 polos
  (3000 - 1500 - 1000 - 750 - 600 RPM)
- Servicio continuo S1
- Chavetas y protección provistas
- Cuerpos desde 56 hasta 180
- Frecuencia Nominal: 50 Hz
- Color: RAL 5010

MOTORES ELÉCTRICOS TRIFÁSICOS

MS Carcasa de Aluminio

IE1

DATOS TÉCNICOS

Modelo	Potencia KW	Potencia HP	Voltaje (V)	Corriente (A)	Velocidad (r.p.m.)	EFI (%)	Factor de Potencia	T. Arr/ T. Nom.	T. Max/ T. Nom.	I. Max/ I. Nom.	Peso Neto (kg)
3000 RPM (2 polos)											
MS561-2	0,09	0,12	220/380	0,57/0,33	2800	62,00	0,68	2,30	2,40	6,00	4,60
MS562-2	0,12	0,18	220/380	0,67/0,38	2800	67,00	0,71	2,30	2,40	6,00	4,80
MS631-2	0,18	0,25	220/380	0,91/0,53	2800	69,00	0,75	2,20	2,40	6,00	5,00
MS632-2	0,25	0,33	220/380	1,17/0,68	2800	72,00	0,78	2,20	2,40	6,00	5,30
MS711-2	0,37	0,5	220/380	1,65/0,95	2800	73,50	0,80	2,20	2,40	6,00	6,50
MS712-2	0,55	0,75	220/380	2,33/1,35	2800	75,50	0,82	2,20	2,40	6,00	7,00
MS801-2	0,75	1	220/380	3,03/1,75	2800	76,50	0,85	2,20	2,40	6,00	9,00
MS802-2	1,1	1,5	220/380	4,42/2,55	2800	77,00	0,85	2,20	2,40	6,00	10,50
MS90S-2	1,5	2	220/380	6,01/3,84	2800	77,00	0,85	2,20	2,40	6,00	14,00
MS90L-2	2,2	3	220/380	8,61/4,98	2800	78,00	0,86	2,20	2,40	6,00	16,50
MS100L-2	3	4	220/380	11,1/6,4	2870	82,00	0,87	2,20	2,30	7,00	24,50
MS112M-2	4	5,5	380/660	8,2/4,7	2890	85,50	0,87	2,20	2,30	7,00	30,00
MS132S1-2	5,5	7,5	380/660	11/6,3	2900	85,50	0,88	2,00	2,20	7,00	42,00
MS132S2-2	7,5	10	380/660	15/8,6	2900	86,20	0,88	2,00	2,20	7,00	50,00
MS160M1-2	11	15	380/660	21,3/12,2	2930	88,00	0,88	2,00	2,20	7,00	-
MS160M2-2	15	20	380/660	28,7/16,4	2930	89,00	0,89	2,00	2,20	7,00	-
MS160L-2	18,5	25	380/660	34,6/19,8	2930	90,00	0,90	2,00	2,20	7,00	-
MS180M-2	22	30	380/660	40,9/23,4	2930	90,50	0,90	2,00	2,20	7,00	-
1500 RPM (4 polos)											
MS562-4	0,09	0,12	220/380	0,49/0,28	1400	56,00	0,58	2,30	2,40	6,00	4,60
MS631-4	0,12	0,18	220/380	0,67/0,39	1400	58,00	0,61	2,30	2,40	6,00	4,80
MS632-4	0,18	0,25	220/380	0,84/0,48	1400	60,00	0,63	2,20	2,40	6,00	4,80
MS711-4	0,25	0,33	220/380	1,12/0,65	1400	64,00	0,66	2,20	2,40	6,00	5,00
MS712-4	0,37	0,5	220/380	1,44/0,83	1400	67,00	0,68	2,20	2,40	6,00	6,30
MS801-4	0,55	0,75	220/380	1,94/1,12	1400	69,50	0,72	2,20	2,40	6,00	7,00
MS802-4	0,75	1	220/380	2,69/1,56	1400	73,50	0,73	2,20	2,40	6,00	9,00
MS90S-4	1,1	1,5	220/380	3,48/2,01	1400	75,50	0,75	2,20	2,40	6,00	10,50
MS90L-4	1,5	2	220/380	4,74/2,75	1400	78,00	0,78	2,20	2,40	6,00	14,00
MS100L1-4	2,2	3	220/380	6,31/3,65	1400	79,00	0,79	2,20	2,40	6,00	15,50
MS100L2-4	3	4	220/380	8,6/5,0	1430	81,00	0,82	2,20	2,30	7,00	23,00
MS112M-4	4	5,5	220/380	11,7/6,8	1430	82,50	0,81	2,20	2,30	7,00	27,00
MS132S-4	5,5	7,5	380/660	8,8/5,1	1440	84,50	0,82	2,20	2,30	7,00	33,50
MS132M-4	7,5	10	380/660	12/6,9	140	85,50	0,84	2,20	2,20	7,00	49,50
MS160M-4	11	15	380/660	15/8,6	1440	87,00	0,85	2,20	2,20	7,00	57,50
MS160L-4	15	20	380/660	22,3/12,7	1460	88,00	0,85	2,00	2,20	7,00	-
MS180M-4	18,5	25	380/660	30/17,1	1460	89,00	0,85	2,00	2,20	7,00	-
MS180L-4		30	380/660	36,4/20,8	1470	90,50	0,85	2,20	2,20	7,50	-
1000 RPM (6 polos)											
MS711-6	0,18	0,25	220/380	1,27	880	59,00	0,63	2,20	2,40	6,00	-
MS712-6	0,25	0,33	220/380	1,64	900	59,00	0,68	2,20	2,40	6,00	-
MS801-6	0,37	0,5	220/380	2,24	915	62,00	0,70	2,20	2,40	6,00	-
MS802-6	0,55	0,75	220/380	3,08	920	65,00	0,72	2,20	2,40	6,00	-
MS90S-6	0,75	1	220/380	4,0/2,3	910	72,50	0,70	2,20	2,20	5,50	14,50
MS90L-6	1,1	1,5	220/380	5,5/3,2	910	73,50	0,72	2,20	2,20	5,50	17,00
MS100L-6	1,5	2	220/380	6,9/4,0	940	77,50	0,74	2,20	2,20	6,00	22,50
MS112M-6	2,2	3	220/380	9,7/5,6	940	80,50	0,74	2,20	2,20	6,00	29,00
MS132S-6	3	4	220/380	12,4/7,2	960	83,00	0,76	2,00	2,00	6,50	48,00
MS132M1-6	4	5,5	380/660	7,4/5,4	960	84,00	0,77	2,00	2,00	6,50	49,00
MS132M2-6	5,5	7,5	380/660	13/7,5	960	85,30	0,78	2,00	2,00	6,50	57,50
MS160M-6	7,5	10	380/660	16,5/9,43	970	86,00	0,80	2,00	2,00	6,50	-
MS160L-6	11	15	380/660	24,1/13,8	970	87,50	0,79	2,00	2,00	6,50	-
MS180L-6	15	20	380/660	31,5/18	970	89,00	0,81	2,00	2,00	7,00	-

MOTORES ELÉCTRICOS TRIFÁSICOS

MS Carcasa de Aluminio

IE1

DATOS TÉCNICOS

Modelo	Potencia KW	Potencia HP	Voltaje (V)	Corriente (A)	Velocidad (r.p.m.)	EFI (%)	Factor de Potencia	T. Arr/ T. Nom.	T. Max/ T. Nom.	I. Max/ I. Nom.	Peso Neto (kg)
720 RPM (8 polos)											
MS801-8	0,18	0,25	220/380	0,88/0,5	630	51,00	0,61	1,80	1,90	4,00	8,80
MS802-8	0,25	0,33	220/380	1,15/0,66	640	54,00	0,61	1,80	1,90	4,00	11,00
MS90S-8	0,37	0,5	220/380	1,49/0,85	660	62,00	0,61	1,80	1,90	4,00	13,00
MS90L-8	0,55	0,75	220/380	2,18/1,25	660	63,00	0,61	1,80	2,00	4,00	14,00
MS100L1-8	0,75	1	220/380	2,17/1,24	690	71,00	0,67	1,80	2,00	4,00	20,00
MS100L2-8	1,1	1,5	220/380	2,39/1,37	690	73,00	0,69	1,80	2,00	5,00	26,00
MS112M-8	1,5	2	380/660	4,5/2,5	680	75,00	0,69	1,80	2,00	5,00	43,00
MS132S-8	2,2	3	380/660	10/5,8	710	78,00	0,71	1,80	2,00	6,00	51,00
MS132M-8	3	4	380/660	13,3/7,7	710	79,00	0,73	1,80	2,00	6,00	57,00
MS160M1-8	4	5,5	380/660	10,3/5,8	720	81,00	0,73	1,90	2,00	6,00	69,00
MS160M2-8	5,5	7,5	380/660	13,6/7,8	720	83,00	0,74	2,00	2,00	6,00	78,00
MS160L-8	7,5	10	380/660	-	720	85,50	0,75	2,00	2,00	6,00	8,00

TABLA DE RODAMIENTO			
Carcasa	Polos	Rodamiento Delantero	Rodamiento Tracero
63	2-4	62012ZC3	62012ZC3
71	2-6	62022ZC3	62022ZC3
80	2-8	62042ZC3	62042ZC3
90	2-8	62052ZC3	62052ZC3
100	2-8	62062ZC3	62062ZC3
112	2-8	63062ZC3	63062ZC3
132	2-8	63082ZC3	63082ZC3
160	2	63092ZC3	6309Z2ZC3
	4-8		
180	2	6311C3	6311C3
	4-8		
200	2	6312C3	6312C3
	4-8		
225	2	6313C3	6313C3
	4-8		
250	2	6314C3	6314C3
	4-8		
280	2	6314C3	6314C3
	4-8	6317C3	6317C3
315	2	6317C3	6317C3
	4-8	NU319C3	6319C3
355	2	6319C3	6319C3
	4-8	NU322C3	6322C3

MOTORES ELÉCTRICOS TRIFÁSICOS

MS Carcasa de Aluminio

MONTAJE Y DIMENSIONES

IMB3

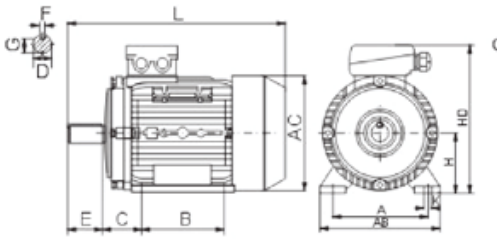

IMB14

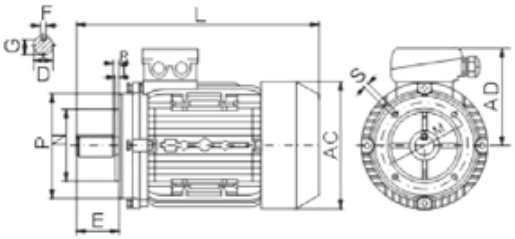

IMB5

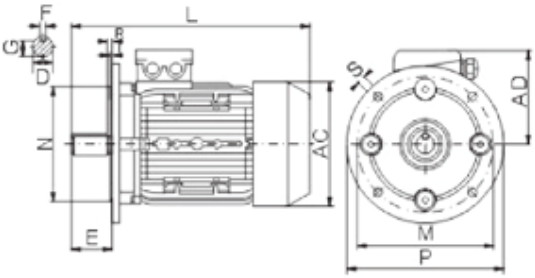

SIZE	DIMENSIONES MONTAJE (mm)																									
	IMB3									IMB14						IMB5						DIMENSIONES (mm)				
	A	B	C	D	E	F	G	H	K	P	R	S	T	M	N	M	N	P	R	S	T	AB	AC	AD	HD	L
56	90	71	36	9	20	3	7.2	56	5.8	65	50	80	0	M5	2.5	100	80	120	0	7	3.0	110	120	100	155	195
63	100	80	40	11	23	4	8.5	63	7	75	60	90	0	M5	2.5	115	95	140	0	10	3.0	130	130	115	165	230
71	112	90	45	14	30	5	11	71	7	85	70	105	0	M6	2.5	130	110	160	0	10	3.5	145	145	125	185	255
80	125	100	50	19	40	6	15.5	80	10	100	80	120	0	M6	3.0	165	130	200	0	12	3.5	153	155	130	210	285
90S	140	100	56	24	50	8	20	90	10	115	95	140	0	M8	3.0	165	130	200	0	12	3.5	173	175	136	226	330
90L	140	125	56	24	50	8	20	90	10	115	95	140	0	M8	3.0	165	130	200	0	12	3.5	180	185	145	235	360
100L	160	140	63	28	60	8	24	100	12	130	110	160	0	M8	3.5	215	180	250	0	15	4.0	205	215	170	255	380
112M	190	140	70	28	60	8	24	112	12	130	110	160	0	M8	3.5	215	180	250	0	15	4.0	245	240	180	285	400
132S	216	140	89	38	80	10	33	132	12	165	130	200	0	M10	4.0	265	230	300	0	15	4.0	280	275	195	325	475
132M	216	178	89	38	80	10	33	132	12	165	130	200	0	M10	4.0	265	230	300	0	15	4.0	280	275	195	325	515
160M	254	210	108	43	110	12	37	160	15	215	180	250	0	M12	4.0	300	250	350	0	15	5.0	320	330	255	420	615
160L	254	254	108	42	110	12	37	160	15	215	180	250	0	M12	4.0	300	250	350	0	15	5.0	320	330	255	420	670
180M	279	241	121	48	110	14	42.5	180	15	265	230	300	0	M15	4.0	300	250	350	0	19	5.0	355	380	280	455	700
180L	279	279	121	48	110	14	42.5	180	15	265	230	300	0	M15	4.0	300	250	350	0	19	5.0	355	380	280	455	740

MOTORES ELÉCTRICOS TRIFÁSICOS CON FRENO Y EMBRAGUE

mec
Tu Fuerza Productiva

MSEJ - Carcasa de Aluminio

IE1

Descripción

Su principal característica es el acoplamiento de un freno electromagnético sobre el eje de un motor trifásico tipo jaula de ardilla.
Estos motores tienen la capacidad de frenar y bloquear completamente su eje en milisegundos.
La fuerza de frenado actua cuando se desenergiza la bobina del freno electromagnético, produciendo una compresión entre los discos de fricción y el disco de frenado.
Cuenta con una palanca sobre el cubreventilador para ser utilizada cuando se necesite liberar el eje manualmente por falta de tensión u otro inconveniente.

Aplicación

Son adecuados para cualquier tipo de máquina en la que sea necesario detener la fuerza de giro de manera rápida, segura y precisa .

Usos específicos

Máquinas de embalaje, dispositivos de izaje, ascensores, elevadores, maquinas de impresión, máquinas para madera, máquinas alimenticias, máquinas para la industria en general.

Características

- Protección: IP55
- Temperatura ambiente: <40°c
- Formas contructivas: B3 B34 B35
- Potencia: 0,5 HP hasta 15 HP
- Rotor: Jaula de ardilla / aluminio inyectado
- Sello O´ring en las tapas
- Frecuencia: 50 Hz
- Clase de aislamiento F
- Servicio continuo: S1
- Altitud máxima: 1000 Mts
- Tensión: 380 V
- Resistente a la corrosión
- Placa de conexión: 6 terminales
- Polos: 2-4-6-8
- Termistores: PTC - Apto para variadores
- Velocidades: 3000 - 1500 - 1000 - 750 RPM
- Conexión: Hasta 4HP/3KW (inclusive) 220V / 380 V
  Desde 5,5 HP/ 4 KW (en adelante) 380V / 660V
- Palanca de desbloqueo manual del freno

MOTORES ELÉCTRICOS TRIFÁSICOS CON FRENO Y EMBRAGUE

MSEJ Carcasa de Aluminio

IE1

Datos Técnicos

Modelo	Potencia KW	Corriente (A)	Velocidad (r.p.m.)	EFF (%)	Factor de Potencia	Torque estático (Nm)	Tiempo demora frenado (S)	Potencia freno (w)	I. Max/ I. Nom.	T arra/ T nom	T max/ T nom
MSEJ631-2	0.18	0.53	2900	69	0.75	4	0.2	18	5.5	2.2	2.2
MSEJ632-2	0.25	0.69	2900	68	0.81	4	0.2	18	5.5	2.2	2.2
MSEJ711-2	0.37	0.99	2900	70	0.81	4	0.2	18	6.1	2.2	2.2
MSEJ712-2	0.55	1.4	2900	73	0.82	4	0.2	18	6.1	2.2	2.3
MSEJ801-2	0.75	1.83	2900	75	0.83	7.5	0.2	50	6.5	2.2	2.3
MSEJ802-2	1.1	2.58	2900	77	0.84	7.5	0.2	50	7	2.2	2.3
MSEJ90S-2	1.5	3.43	2900	79	0.84	15	0.2	60	7	2.2	2.3
MSEJ90L-2	2.2	4.85	2900	81	0.85	15	0.2	60	7	2.2	2.3
MSEJ100L-2	3	6.31	2900	83	0.87	30	0.2	80	7	2.2	2.3
MSEJ112M-2	4	8.13	2900	85	0.88	40	0.25	110	7	2.2	2.3
MSEJ132S1-2	5.5	11.03	2900	86	0.88	75	0.25	130	7	2	2.3
MSEJ132S2-2	7.5	14.88	2900	87	0.88	75	0.25	130	7	2	2.3
MSEJ160M1-2	11	12.2	2900	88	0.88	150	0.35	150	7	2	2.3
MSEJ160M-2	15	16.4	2900	89	0.89	150	0.35	150	7	2	2.2
MSEJ160L-2	18.5	19.8	2900	90	0.9	150	0.35	150	7	2	2.2
MSEJ180M-2	22	23.4	2900	90.5	0.9	200	0.35	150	7	2	2.2
MSEJ613-4	0.12	0.51	1400	53	0.64	4	0.2	18	7	2.1	2.4
MSEJ632-4	0.18	0.73	1400	56	0.66	4	0.2	18	4.4	2.1	2.4
MSEJ711-4	0.25	0.79	1400	65	0.74	4	0.2	18	4.4	2.1	2.4
MSEJ712-4	0.37	1.12	1400	67	0.75	4	0.2	18	5.2	2.1	2.4
MSEJ801-4	0.55	1.57	1400	71	0.75	7.5	0.2	50	6	2.4	2.3
MSEJ802-4	0.75	2.05	1400	73	0.76	7.5	0.2	50	6	2.3	2.3
MSEJ90S-4	1.1	2.89	1400	75	0.77	15	0.2	60	6.5	2.3	2.3
MSEJ90L-4	1.5	3.7	1400	78	0.79	15	0.2	60	6.5	2.3	2.3
MSEJ100L1-4	2.2	5.16	1400	80	0.81	30	0.2	80	7	2.2	2.3
MSEJ100L2-4	3	6.78	1400	82	0.82	30	0.2	80	7	2.2	2.3
MSEJ112M-4	4	8.82	1400	84	0.82	40	0.25	110	7	2.2	2.3
MSEJ132S-4	5.5	11.84	1400	85	0.83	75	0.25	130	7	2.2	2.3
MSEJ132M-4	7.5	15.59	1400	87	0.84	75	0.25	130	7	2.2	2.3
MSEJ160M-4	11	12.7	1400	88	0.85	150	0.35	150	7	2.2	2.3
MSEJ160L-4	15	17.1	1400	89	0.85	150	0.35	150	7	2.2	2.2
MSEJ180M-4	18.5	20.8	1400	90.5	0.85	200	0.35	150	7	2	2.2
MSEJ180L-4	22	24.6	1400	91	0.85	200	0.35	150	7	2	2.2
MSEJ90S-6	0.75	2.29	900	69	0.72	15	0.2	60	5.5	1.9	2.2
MSEJ90L-6	1.1	3.18	900	72	0.73	15	0.2	60	5.5	1.9	2.2
MSEJ100L-6	1.5	4	900	76	0.75	30	0.2	80	6	1.9	2.2
MSEJ112M-6	2.2	5.57	900	79	0.76	40	0.25	110	6	2	2.2
MSEJ132S-6	3	7.4	900	81	0.76	75	0.25	130	6.5	2	2.2
MSEJ132M1-6	4	9.75	900	82	0.76	75	0.25	130	6.5	2	2.2
MSEJ132M2-6	5.5	12.92	900	84	0.77	75	0.35	130	6.5	2	2
MSEJ160M-6	7.5	9.43	900	86	0.8	150	0.35	150	6.5	2	2
MSEJ160L-6	11	13.8	900	87.5	0.79	150	0.35	150	6.5	1.7	2
MSEJ180L-6	15	18	900	87.5	0.79	200	0.35	150	6.5	1.8	2
MSEJ132S-8	2.2	6.04	700	78	0.71	75	0.25	130	5.5	2	2
MSEJ132M-8	3	7.9	700	79	0.73	75	0.25	130	5.5	2	2
MSEJ160M1-8	4	5.8	700	81	0.73	150	0.35	150	6	2	2
MSEJ160M2-8	5.5	7.8	700	83	0.74	150	0.35	150	6	2	2
MSEJ160L-8	7.5	10.1	700	85.5	0.75	150	0.35	150	5.5	2	2
MSEJ1180L-8	11	14.3	700	87.5	0.76	200	0.35	150	6	1.7	2

MOTORES ELÉCTRICOS TRIFÁSICOS CON FRENO Y EMBRAGUE

MSEJ Carcasa de Aluminio

IE1

INFORMACIÓN TÉCNICA								
CARCASA	TORQUE DE FRENADO (Nm)	POTENCIA A 20°C (W)	TIEMPO APERTURA (ms)	TIEMPO FRENADO (ms)	APERTURA (mm)	APERTURA MAX. (mm)	VOLTAJE CC (V)	VELOCIDAD MAX. (RPM)
63	4	25	60	50	0.2	0.8	99	3000
71	5	25	63	55	0.2	0.8	99	3000
80	7.5	50	87	75	0.3	1	99	3000
90	15	60	110	95	0.4	1	99	3000
100	30	80	140	120	0.4	1	99	3000
112	40	110	152	130	0.5	1	170	3000
132	75	130	165	140	0.5	1.2	170	3000
160	150	150	214	180	0.6	1.2	170	3000
180	200	150	252	210	0.6	1.2	170	3000

CURVAS

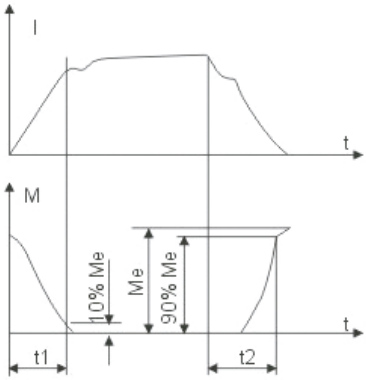

Montaje y Dimensiones

IMB3

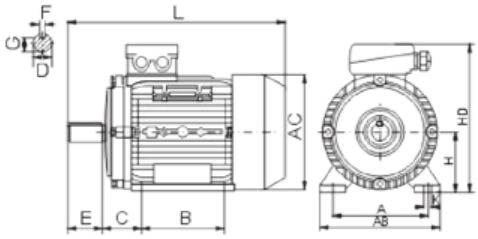

IMB14

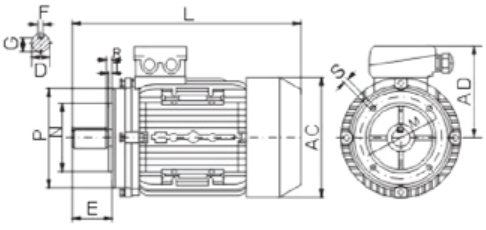

IMB5

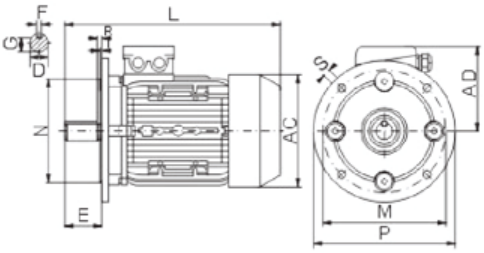

MOTORES ELÉCTRICOS TRIFÁSICOS CON FRENO Y EMBRAGUE

MSEJ Carcasa de Aluminio

IE1

TAMAÑO	DIMENSIONES MONTAJE (mm)																									
	IMB3									IMB14						IMB5						Dimensiones (mm)				
	A	B	C	D	E	F	G	H	K	M	N	P	R	S	T	M	N	P	R	S	T	AB	AC	AD	HD	L
56	90	71	36	9	20	3	7.2	56	5.8	65	50	80	0	M5	2.5	100	80	120	0	7	3.0	110	120	100	155	195
63	100	80	40	11	23	4	8.5	63	7	75	60	90	0	M5	2.5	115	95	140	0	10	3.0	130	130	115	165	230
71	112	90	45	14	30	5	11	71	7	85	70	105	0	M6	2.5	130	110	160	0	10	3.5	145	145	125	185	255
80	125	100	50	19	40	6	15.5	80	10	100	80	120	0	M6	3.0	165	130	200	0	12	3.5	153	155	130	210	285
90S	140	100	56	24	50	8	20	90	10	115	95	140	0	M8	3.0	165	130	200	0	12	3.5	173	175	136	226	330
90L	140	125	56	24	50	8	20	90	10	115	95	140	0	M8	3.0	165	130	200	0	12	3.5	180	185	145	235	360
100L	160	140	63	28	60	8	24	100	12	130	110	160	0	M8	3.5	215	180	250	0	15	4.0	205	215	170	255	380
112M	190	140	70	28	60	8	24	112	12	130	110	160	0	M8	3.5	215	180	250	0	15	4.0	245	240	180	285	400
132S	216	140	89	38	80	10	33	132	12	165	130	200	0	M10	4.0	265	230	300	0	15	4.0	280	275	195	325	475
132M	216	178	89	38	80	10	33	132	12	165	130	200	0	M10	4.0	265	230	300	0	15	4.0	280	275	195	325	515
160M	254	210	108	43	110	12	37	160	15	215	180	250	0	M12	4.0	300	250	350	0	15	5.0	320	330	255	420	615
160L	254	254	108	42	110	12	37	160	15	215	180	250	0	M12	4.0	300	250	350	0	15	5.0	320	330	255	420	670
180M	279	241	121	48	110	14	42.5	180	15	265	230	300	0	M15	4.0	300	250	350	0	19	5.0	355	380	280	455	700
180L	279	279	121	48	110	14	42.5	180	15	265	230	300	0	M15	4.0	300	250	350	0	19	5.0	355	380	280	455	740

TABLA DE RODAMIENTOS			
Carcasa	Polos	Rodamiento Delantero	Rodamiento Trasero
63	2-4	62012ZC3	62012ZC3
71	2-6	62022ZC3	62022ZC3
80	2-8	62042ZC3	62042ZC3
90	2-8	62052ZC3	62052ZC3
100	2-8	62062ZC3	62062ZC3
112	2-8	63062ZC3	63032ZC3
132	2-8	63082ZC3	63082ZC3
160	2	63092ZC3	6309Z2ZC3
	4-8		
180	2	6311C3	6311C3
	4-8		
200	2	6312C3	6312C3
	4-8		
225	2	6313C3	6313C3
	4-8		
250	2	6314C3	6314C3
	4-8		
280	2	6314C3	6314C3
	4-8	6317C3	6317C3
315	2	6317C3	6317C3
	4-10	NU319C3	6319C3
355	2	6319C3	6319C3
	4-10	NU322C3	6322C3

MOTORES ELÉCTRICOS MONOFÁSICOS

mec
Tu Fuerza Productiva

AP - Carcasa de Aluminio

IE1

Descripción

Esta línea de motores monofásicos entrega un ALTO PAR de arranque sin bajar su rendimiento. Su carcasa es de aluminio, material caracterizado por su bajo peso y alta disipación térmica. Es utilizado en maquinaria pesada como: compresores, bombas, hormigoneras, agujereadoras de pie, etc., donde se necesita un alto par de arranque.

Características

- Carcasa de aluminio
- Potencia: desde 1/6 Hp hasta 3 HP
- Tensión: 220V
- Frecuencia nominal: 50Hz
- Construcción: B3 – B34 – B14 - B35 - B5
- Aislación: clase F
- Servicio continuo S1
- Nivel de protección: IP 55
- Velocidades: 2 – 4 polos (3000/1500 RPM)
- Resistencia a la corrosión
- Cuerpos desde carcasa 63 hasta 100

MOTORES ELÉCTRICOS TRIFÁSICOS

AP Alto Par de Arranque
Carcasa de Aluminio

IE1

MONTAJE Y DIMENSIONES

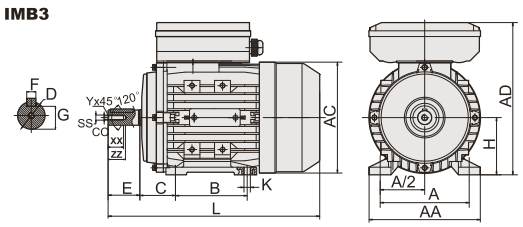

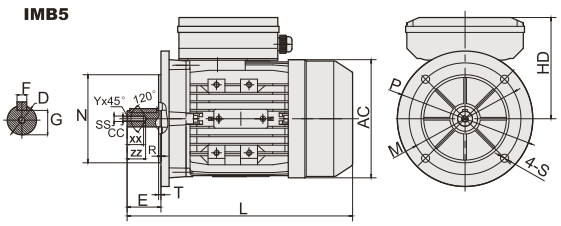

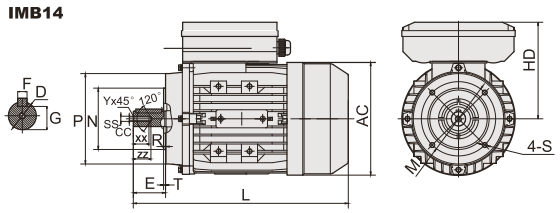

Modelo	Dimensiones Montaje (mm)																															
	IMB3									IMB14						IMB5						Dimensiones Generales					Dimensiones de eje y tornillos				
	A	B	C	D	E	F	G	H	K	M	N	P	R	S	T	M	N	P	R	S	T	AA	AC	AD	HD	L	SS	XX	ZZ	CC	Y
71	112	90	45	14	30	5	11	71	7X10	85	70	105	0	M6	2.5	130	110	160	0	Φ10	3.5	132	Φ145	194	123	260	M5	12	18	4.2	0.8
80	125	100	50	19	40	6	15.5	80	10X13	100	80	120	0	M6	3.0	165	130	200	0	Φ12	3.5	157	Φ165	223	143	295	M6	16	22	5	1
90S	140	100	56	24	50	8	20	90	10X13	115	95	140	0	M8	3.0	165	130	200	0	Φ12	3.5	172	Φ185	240	150	335	M8	20	25	6.8	1
90L	140	125	56	24	50	8	20	90	10X13	115	95	140	0	M8	3.0	165	130	200	0	Φ12	3.5	172	Φ185	240	150	365	M8	20	25	6.8	1
100L	160	140	63	28	60	8	24	100	12X15	130	110	160	0	M8	3.5	215	180	250	0	Φ15	4.0	196	Φ205	260	160	400	M10	22	28	8.5	1.5
112M	190	140	70	28	60	8	24	112	12X15	130	110	160	0	M8	3.5	215	180	250	0	Φ15	4.0	222	Φ230	295	183	430	M10	22	28	8.5	1.5

DATOS TÉCNICOS

Modelo	Potencia		Corriente	Velocidad	Efic.	Factor de Potencia	Torque	T. Arr/	T. Max/	Corriente	Capacitor	Capacitor
	Kw	HP	A	RPM	%		N/M	T. Nom	T. Nom	Arranque A	Trabajo	Arranque
AP711-2	0.37	0.50	2.42	2780	70	0.95	1.27	2.5	1.7	15	12uf/450V	75uf/250V
AP712-2	0.55	0.75	3.45	2790	73	0.95	1.88	2.5	1.7	20	16uf/450V	100uf/250V
AP801-2	0.75	1.00	4.54	2800	74	0.97	2.59	2.5	1.7	30	20uf/450V	100uf/250V
AP802-2	1.10	1.50	6.45	2810	76	0.97	3.74	2.5	1.7	40	25uf/450V	150uf/250V
AP90S-2	1.50	2.00	8.62	2810	78	0.97	5.10	2.5	1.8	55	40uf/400V	150uf/250V
AP90L-2	2.20	3.00	12.5	2810	79	0.97	7.48	2.2	1.8	75	50uf/400V	250uf/250V
AP631-4	0.12	0.16	1.04	1350	55	0.91	0.85	2.5	1.6	6	10uf/450V	30uf/250V
AP711-4	0.25	0.33	1.94	1380	61	0.92	1.73	2.5	1.6	10	14uf/450V	50uf/250V
AP712-4	0.37	0.50	2.80	1380	62	0.92	2.56	2.5	1.5	15	16uf/450V	75uf/250V
AP801-4	0.55	0.75	3.80	1400	67	0.94	3.75	2.5	1.7	20	20uf/450V	100uf/250V
AP802-4	0.75	1.00	4.75	1410	73	0.94	5.08	2.5	1.7	30	25uf/450V	150uf/250V
AP90S-4	1.10	1.50	6.76	1410	74	0.95	7.45	2.2	1.8	40	30uf/450V	150uf/250V
AP90L-4	1.50	2.00	9.03	1420	76	0.95	10.09	2.2	1.8	55	40uf/450V	200uf/250V
AP100L1-4	2.20	3.00	12.6	1430	78	0.97	14.69	2.2	1.8	75	50uf/450V	300uf/250V
AP100L2-4	3.00	4.00	17.0	1440	79	0.97	19.90	2.2	1.8	95	60uf/450V	400uf/250V
AP112M-4	3.70	5.50	20.7	1440	80	0.97	24.54	2.0	2.0	120	60uf/450V	500uf/250V

MOTORES ELÉCTRICOS MONOFÁSICOS

mec
Tu Fuerza Productiva

BP - Carcasa de Aluminio

IE1

Descripción

Este motor está diseñado con patas removibles para atender las necesidades del mercado en referencia a las distintas posiciones de montaje. Este sistema permite que la caja de conexión pueda ser rotada en intervalos de 90˚, permitiendo mejor conexión. Se caracteriza por ser liviano, lo que permite mejor movilidad a la hora de la instalación. Se recomienda su uso en ventilación, máquinas s/necesidad de gran potencia en el arranque, etc.

Características

- Construidos bajo normas IEC ESTÁNDAR
- Carcasa de aluminio
- Potencia: desde 0.25Hp hasta 3Hp
- Tensión: 220V
- Frecuencia nominal: 50Hz
- Construcción: B3 – B34 – B14 – B35 – B5
- Reten en las tapas
- Servicio continuo S1
- Nivel de protección: IP55
- Velocidades: 2 – 4 – 6 polos (3000/1500/1000 RPM)
- Aislación: clase F
- Chavetas y protección provistas
- Cuerpos desde 63 hasta 90
- Resistencia a la corrosión

MOTORES ELÉCTRICOS TRIFÁSICOS

BP Bajo Par de Arranque
Carcasa de Aluminio

IE1

MONTAJE Y DIMENSIONES

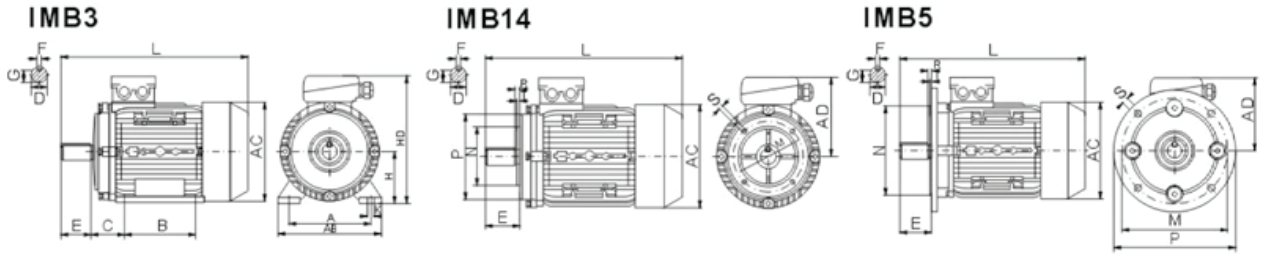

Cuerpo	Dimensiones Montaje (mm)																										
	IMB3									IMB14						IMB5						Dimensiones (mm)				
	A	B	C	D	E	F	G	H	K	M	N	P	R	S	T	M	N	P	R	S	T	AB	AC	AD	HD	L
63	100	80	40	11	23	4	8.5	63	7	75	60	90	0	M5	2.5	115	95	140	0	10	3.0	130	130	115	185	230
71	112	90	45	14	30	5	11	71	7	85	70	105	0	M6	2.5	130	110	160	0	10	3.5	145	145	125	205	255
80	125	100	50	19	40	6	15.5	80	10	100	80	120	0	M6	3.0	165	130	200	0	12	3.5	160	165	135	235	295
90S	140	100	56	24	50	8	20	90	10	115	95	140	0	M8	3.0	165	130	200	0	12	3.5	180	185	145	265	335
90L	140	125	56	24	50	8	20	90	10	115	95	140	0	M8	3.0	165	130	200	0	12	3.5	180	185	145	265	360

DATOS TÉCNICOS

Modelo	Potencia KW	Potencia HP	Voltaje (V)	Corriente (A)	Velocidad (r.p.m.)	EFI (%)	Factor de Potencia	T. Arr/ T. Nom.	T. Max/ T. Nom.	I. Max/ I. Nom.	Peso Neto (kg)
BP631-2	0.18	0.24	220	1.48	2800	60	0.92	0.4	1.7	5	3.9
BP632-2	0.25	0.33	220	1.96	2800	63	0.92	0.4	1.7	7	4.4
BP711-2	0.37	0.49	220	2.73	2800	67	0.92	0.35	1.7	10	6.2
BP712-2	0.55	0.73	220	3.88	2800	70	0.92	0.35	1.7	15	6.5
BP801-2	0.75	1	220	5.15	2800	72	0.92	0.33	1.7	20	8.3
BP802-2	1.10	1.5	220	7.02	2800	75	0.95	0.33	1.7	30	9
BP90S-2	1.50	2	220	9.44	2800	76	0.95	0.3	1.7	45	13
BP90L-2	2.20	3	220	13.67	2800	77	0.95	0.3	1.7	65	15
BP631-4	0.12	0.16	220	1.10	1400	55	0.90	0.4	1.7	3.5	4
BP632-4	0.18	0.24	220	1.62	1400	56	0.90	0.4	1.7	5	4.5
BP711-4	0.25	0.33	220	2.02	1400	61	0.92	0.35	1.7	7	6.1
BP712-4	0.37	0.5	220	2.95	1400	62	0.92	0.35	1.7	10	7
BP801-4	0.55	0.73	220	4.25	1400	64	0.92	0.35	1.7	15	9.5
BP802-4	0.75	1	220	5.45	1400	68	0.92	0.32	1.7	20	10
BP90S-4	1.10	1.5	220	7.45	1400	71	0.95	0.32	1.7	30	13
BP90L-4	1.50	2	220	9.83	1400	73	0.95	0.3	1.7	45	16
BP80 1-6	0.38	0.5	220	2.82	900	62	0.92	0.68	1.7	10	9
BP80 2-6	0.56	0.75	220	4.06	900	63	0.93	0.68	1.7	15	11.6
BP90S-6	0.76	1	220	5.2	900	66	0.95	0.65	1.7	20	13.5

INDUSTRYSTORE

MEC

Tu Fuerza Productiva